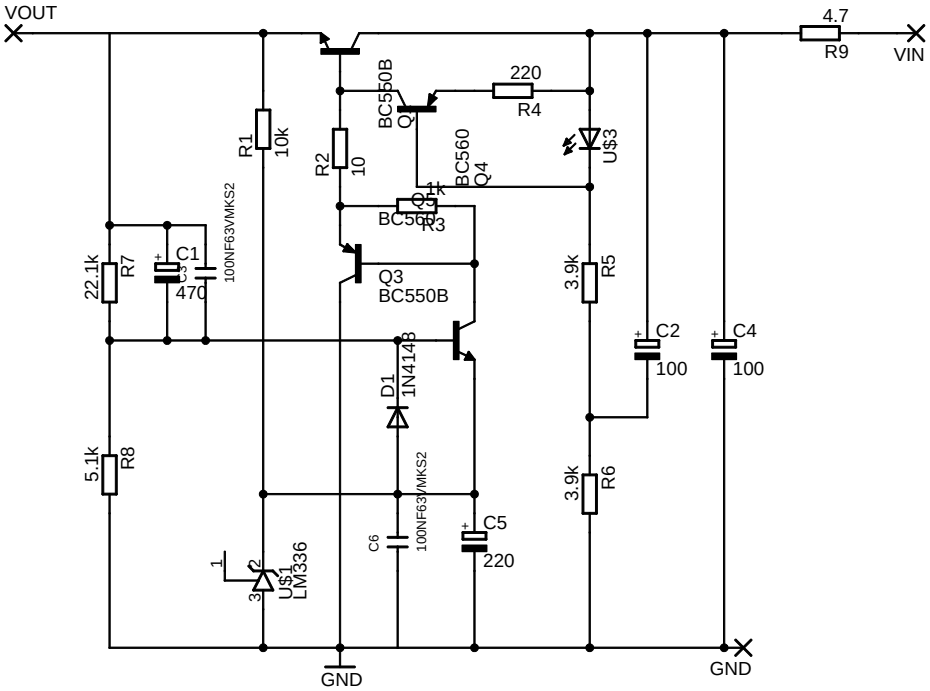
VOUT
4.7
R9
VIN
220
R4
BC550B
Q2
BC560
Q4
U$3
R1
10k
R2
10
Q1
1k
R3
BC560
Q3
BC550B
22.1k
R7
C1
470
100NF63VMKS2
3.9k
R5
C2
100
C4
100
D1
1N4148
5.1k
R8
100NF63/MKS2
3.9k
R6
C6
C5
220
U$1
LM336
GND
GND